LiuGong

НАДЕЖНАЯ ДОСТУПНАЯ СПЕЦТЕХНИКА

NKB GROUP

CLG 6208E

На двухвальцовых катках LiuGong устанавливаются надежные и простые двигатели CUMMINS QSB3.9

Бесступенчатое изменение скорости, отсутствие частого переключения сцепления, удобная и эффективная работа

Возможность работать в высокочастотном режиме 67 Гц.

Опция смещения вальцов относительно друг друга в стороны на 160мм.

ДВИГАТЕЛЬ	
Экологический стандарт	Tier 3 / Stage III
Марка	Cummins
Модель	QSB3.9
Номинальная мощность	81 кВт (110 л. с.) при 2 200 об/мин
Максимальный крутящий момент	480 Н·м
Количество цилиндров	4
Система подачи воздуха	С турбонагнетателем и промежуточным охладителем воздухо-воздушного типа
Тип охлаждения	Жидкостное

ЭЛЕКТРИЧЕСКАЯ СИСТЕМА	
Напряжение бортовой сети	24 В

ТРАНСМИССИЯ	
Теоретический преодолеваемый уклон	40 %
Тип трансмиссии	Гидростатический
1-я максимальная скорость движения, вперед	6 км/ч
2-я максимальная скорость движения, вперед	8 км/ч
3-я максимальная скорость движения, впереда	12 км/ч
Минимальный внешний радиус поворота	6 770 мм

МОСТЫ	
Система рулевого управления	Гидравлическая
Способ рулевого управления	Шарнирное сочленение
Угол поворота	±35°
Давление разгрузки рулевой системы	16 МПа

ТОРМОЗА	
Тип рабочего тормоза	Гидравлический
Привод рабочего тормоза	Гидравлический
Привод стояночного тормоза	С механическим включением, гидравлическим отключением

РАЗМЕРЫ	
A Габаритная длина	4 970 мм
B Габаритная ширина	1 960 мм
C Ширина вальца	1 700 мм
D Диаметр вальца	1 200 мм
E Толщина вальца	15 мм
F Колесная база	3 585 мм
G Мин. дорожный просвет	260 мм
H Габаритная высота	3 120 мм

ГИДРАВЛИЧЕСКАЯ СИСТЕМА	
Тип главного насоса	Поршневой насос
Минимальное давление сброса	35 МПа

РАБОЧИЕ ХАРАКТЕРИСТИКИ	
Статическая линейная нагрузка на передний валец	288 Н/см
Статическая линейная нагрузка на задний барабан	271 Н/см
Количество вибрирующих вальцов	2
Номинальный амплитудный диапазон	0.8/0.4 мм
Диапазон частоты вибраций	45/50 Гц
Диапазон центробежных сил	100/61 кН
Количество настроек амплитуды	2

ЭКСПЛУАТАЦИОННАЯ МАССА	
Эксплуатационная масса с балластом	9 500 кг
Нагрузка на передний валец	4 900 кг
Нагрузка на шины	4 600 кг

ЗАПРАВОЧНЫЕ ЕМКОСТИ	
Топливный бак	220 л
Моторное масло	12 л
Бак гидравлического масла	80 л
Система охлаждения	22 л
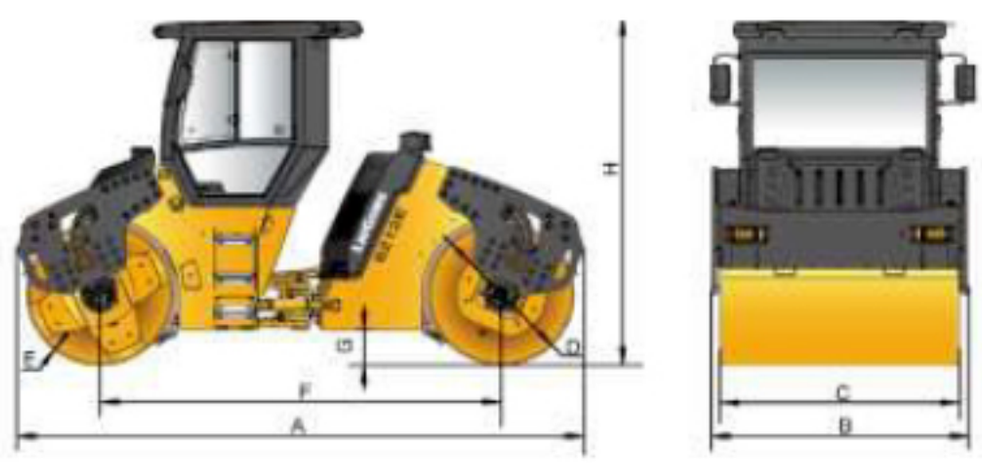
ДОПОЛНИТЕЛЬНОЕ ОБОРУДОВАНИЕ
Проблесковый маячок
Измеритель уплотнения
GPS
Крабовый ход